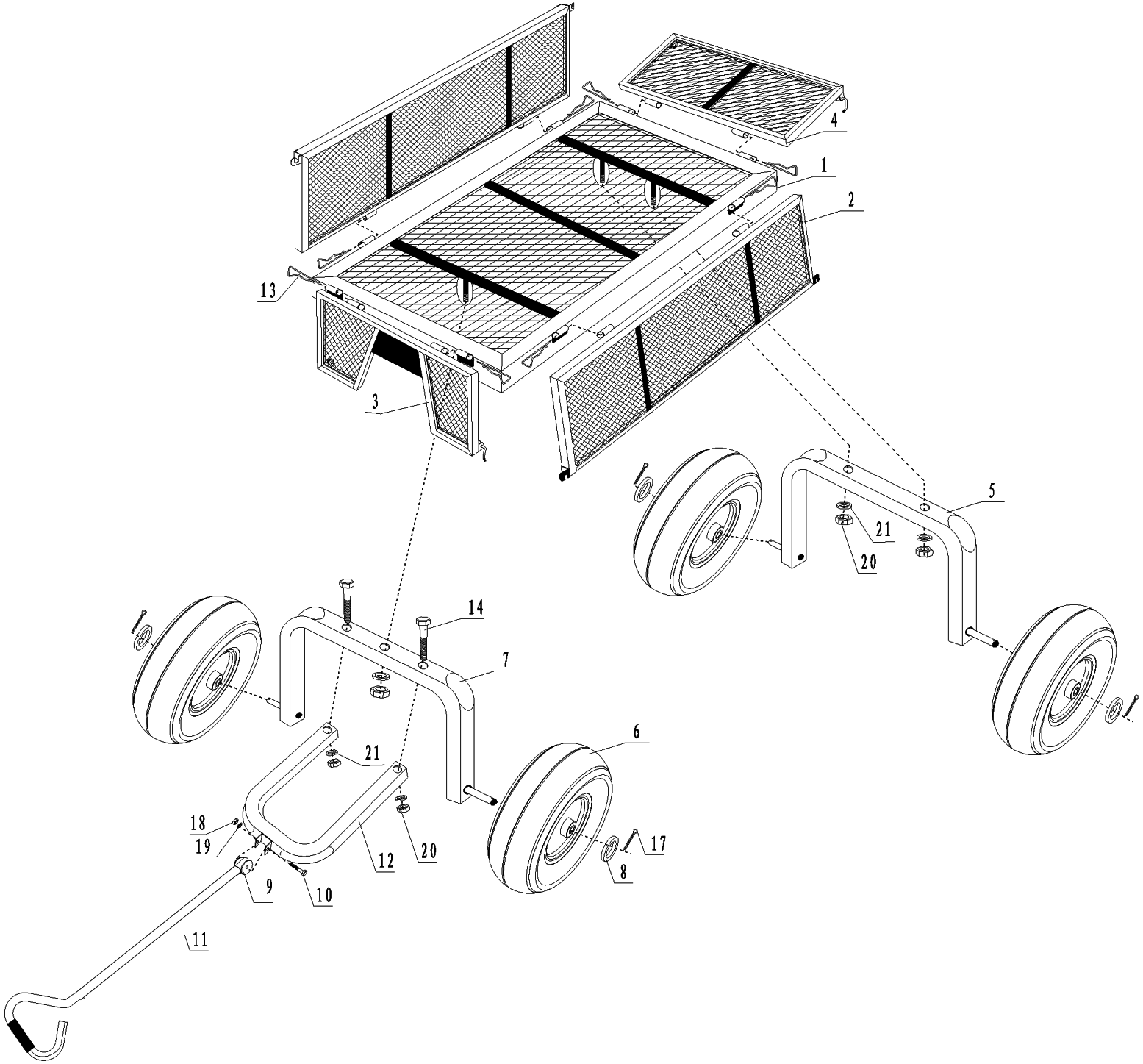
4
1
2
13
3
5
21
20
14
7
6
21
18
19
12
20
17
8
9
10
11