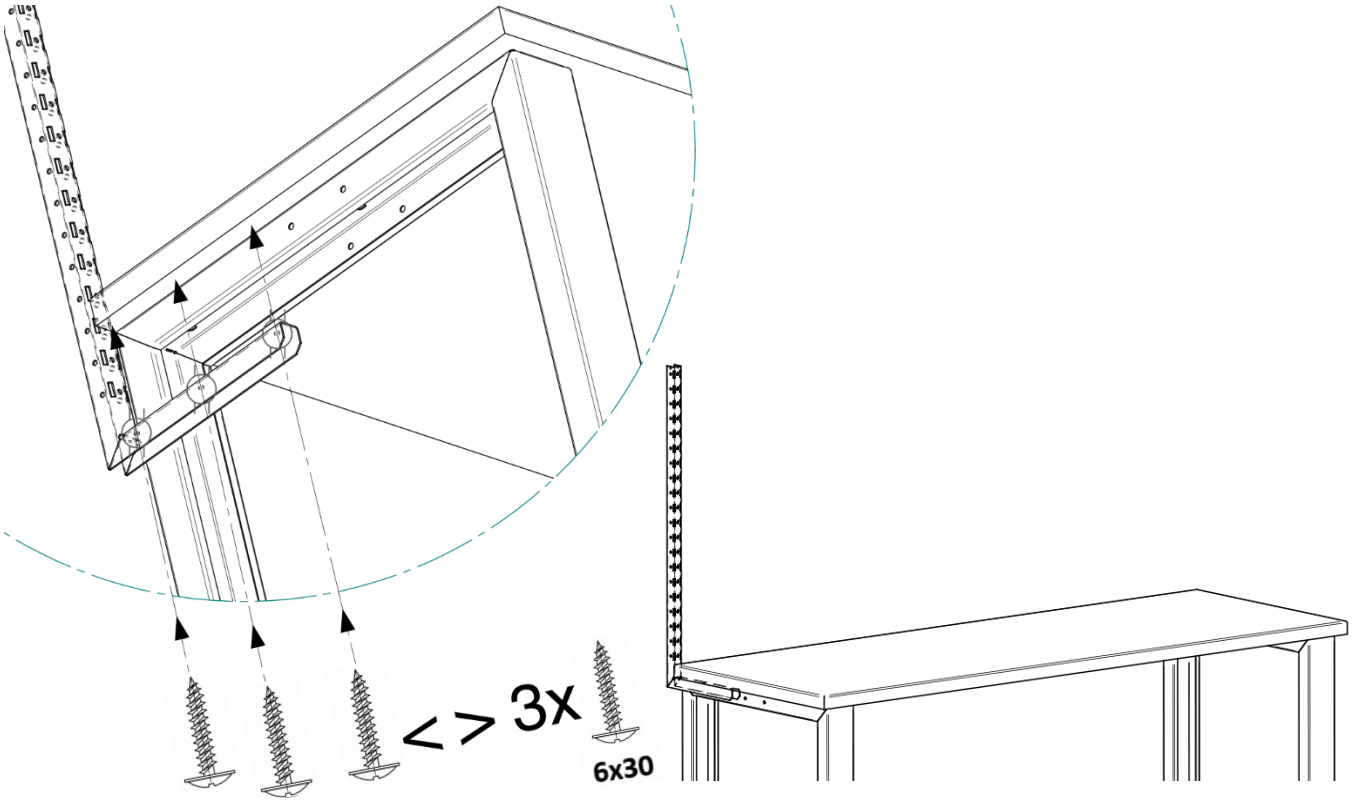
<> 3x
6x30

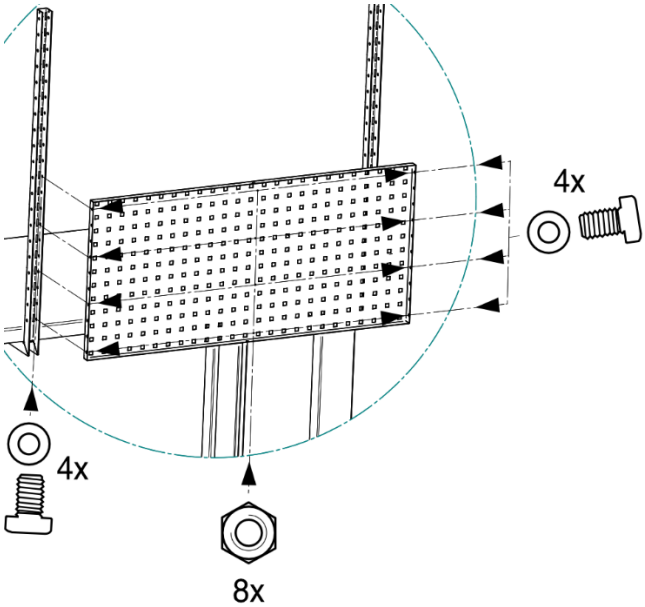
4x
4x
8x

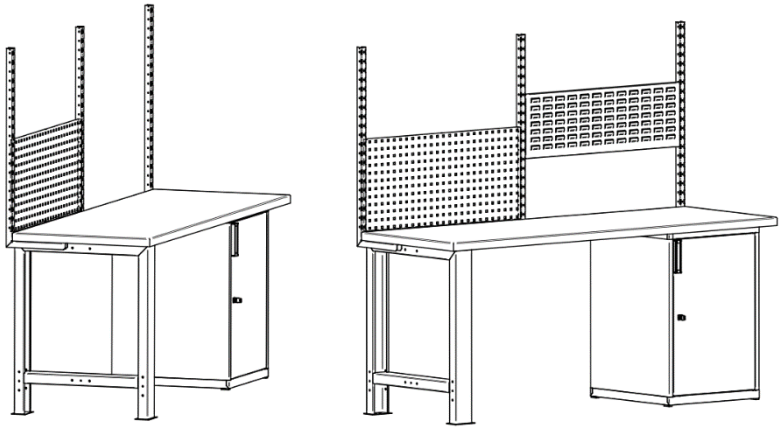

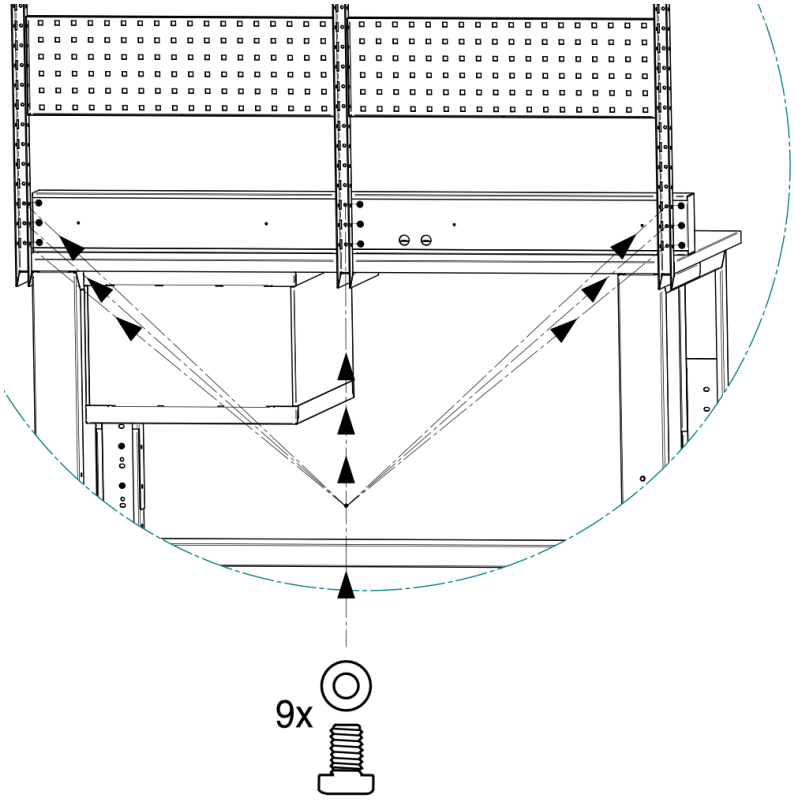
9x

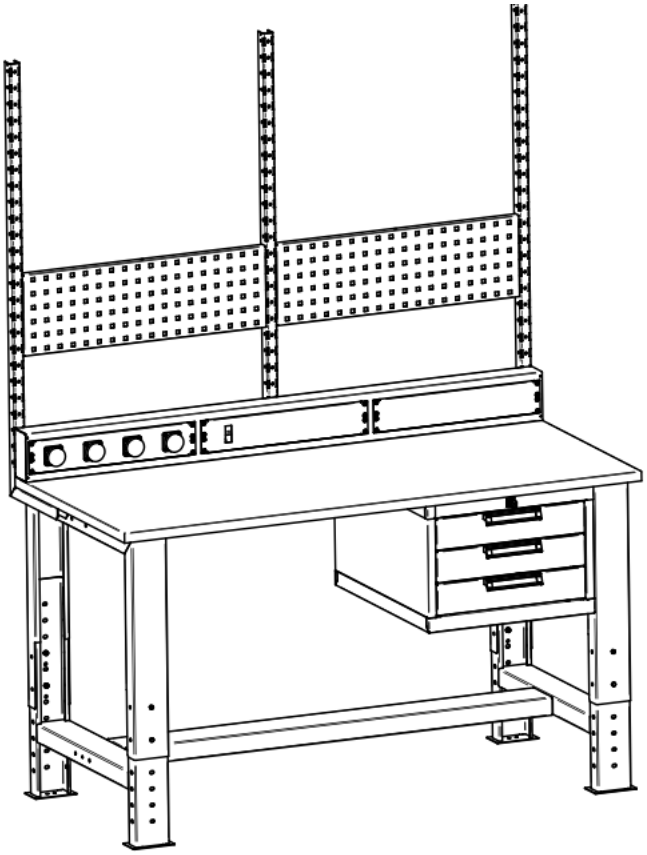

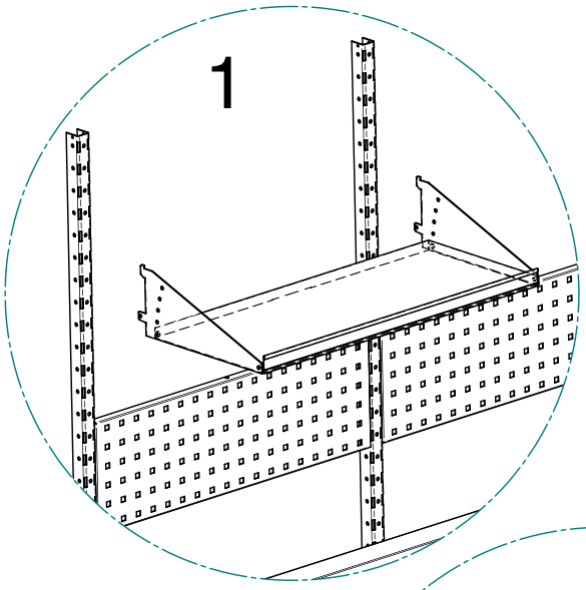
1

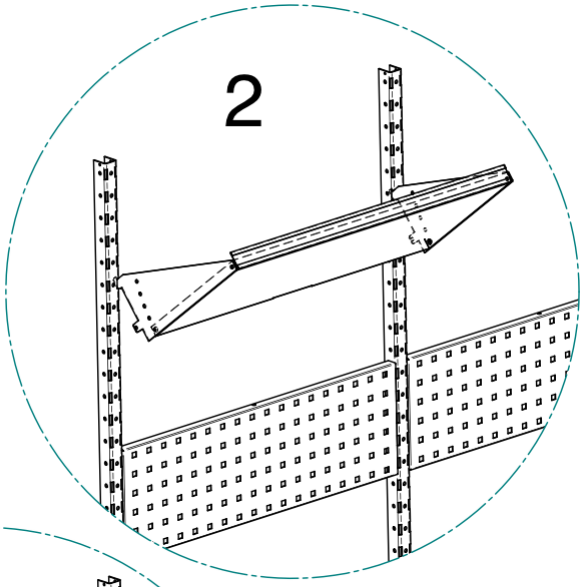
2

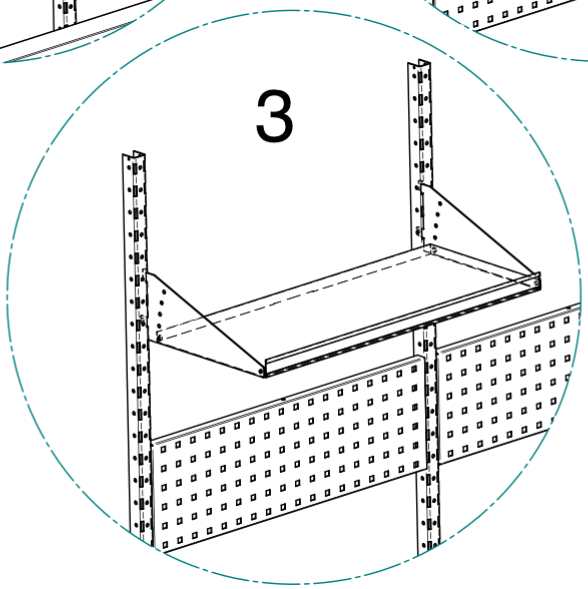
3

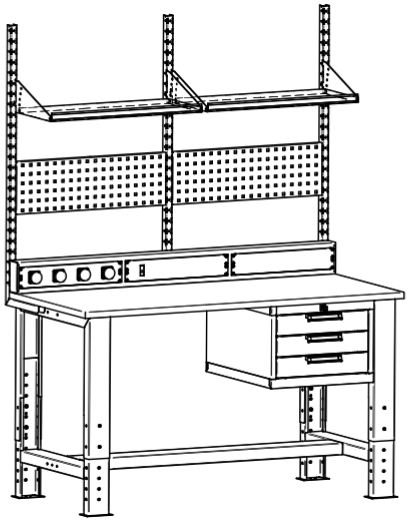

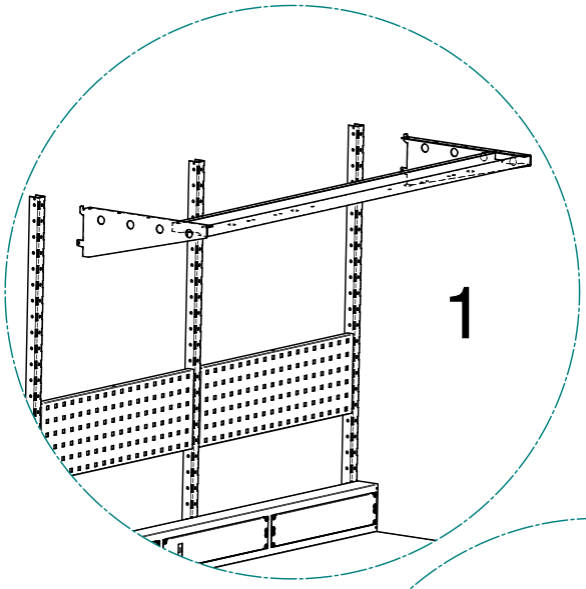
1

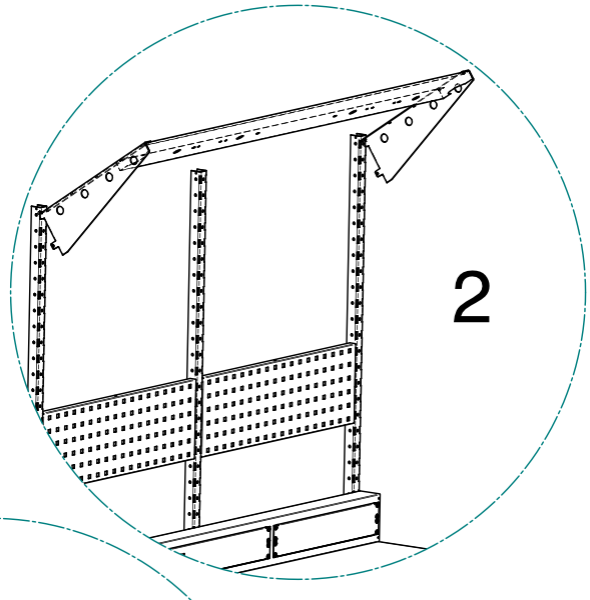
2

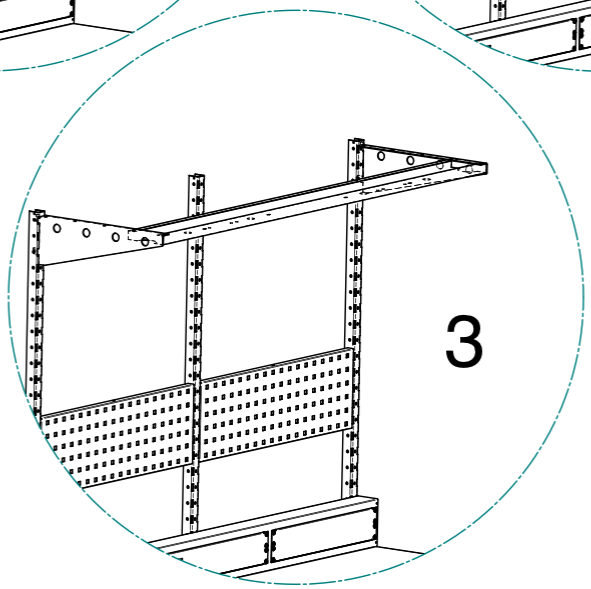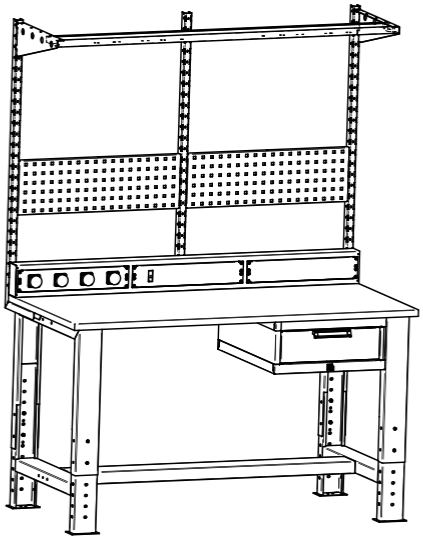
3