Návod k montáži otočného stojanu

Katalogové číslo: **381011**

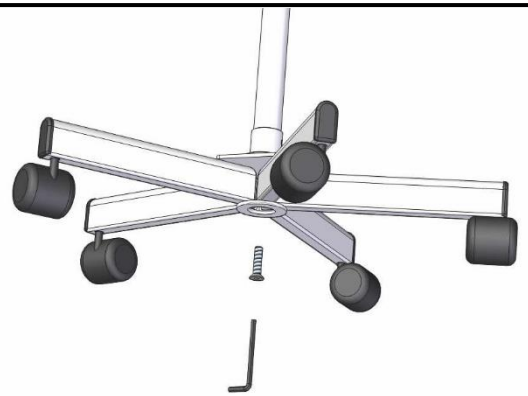

1) K PODSTAVĚ PŘIPEVNĚTE ŠROUBEM M8 SE ZÁPUSTNOU HLAVOU CENTRÁLNÍ TYČ

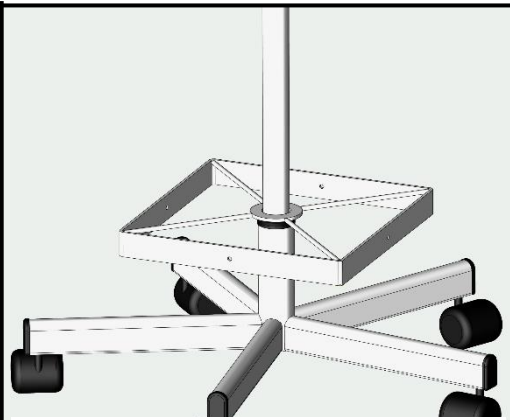

2) NA TYČ NASAĎTE RÁMEČEK S OTVOREM

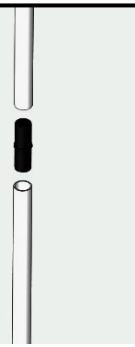

3) SPOJTE DELŠÍ A KRATŠÍ TYČ POMOCÍ PLASTOVÉ SPOJKY

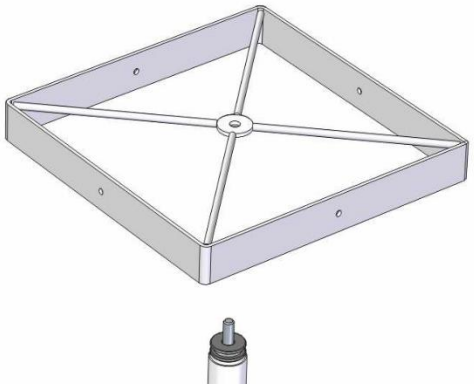

4) NA TYČ S ČEPEM A LOŽISKEM NASUŇTE RÁMEČEK

5) K HORNÍMU RÁMEČKU PŘIPEVNĚTE ZÁSOBNÍKY PROSPEKTŮ ŠROUBEM M6x12

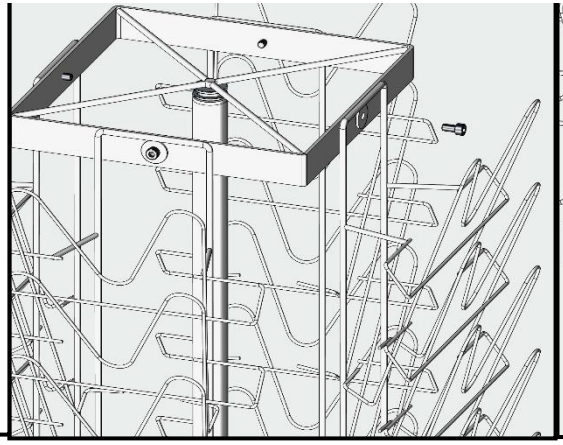

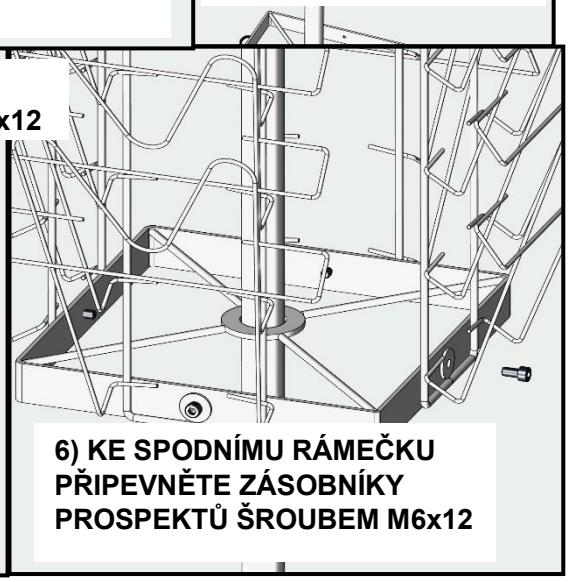

6) KE SPODNÍMU RÁMEČKU PŘIPEVNĚTE ZÁSOBNÍKY PROSPEKTŮ ŠROUBEM M6x12